P1=P2=P23=P24 (4x)

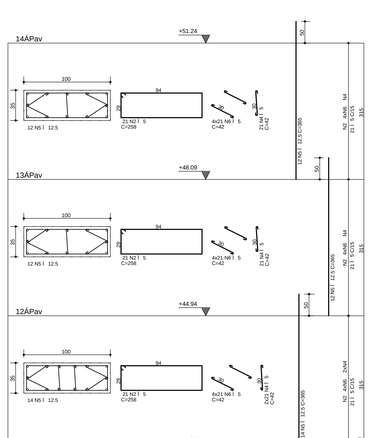

P3=P4=P21=P22 (4x)

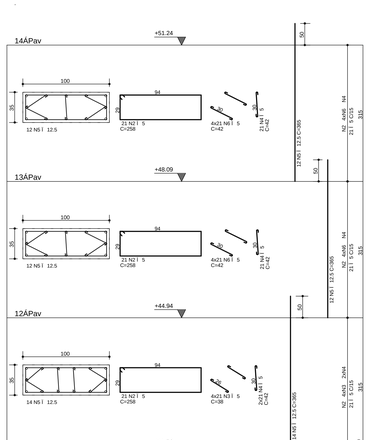

P5=P6=P19=P20 (4x)

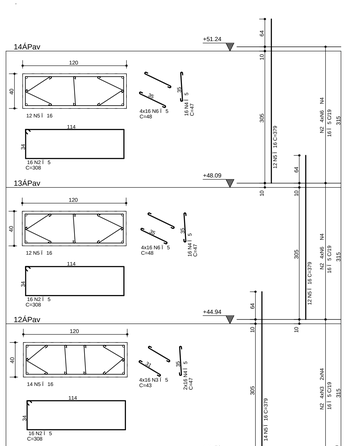

P7=P8=P17=P18 (4x)

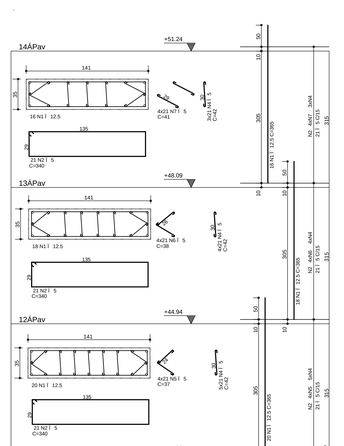

P9=P10=P15=P16

4X

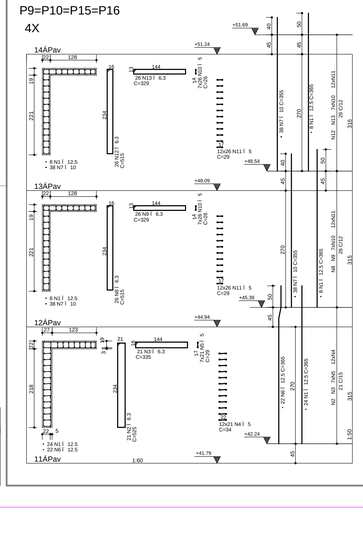

P11=P12 (2x)

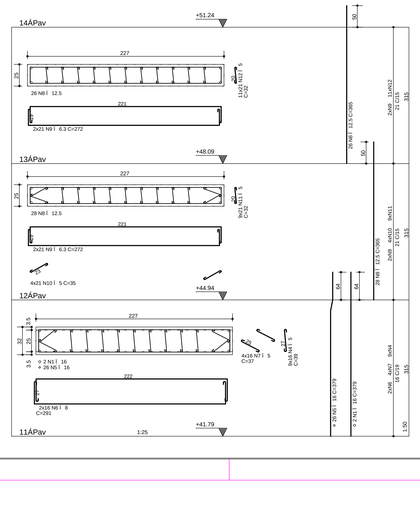

P13=P14

2X

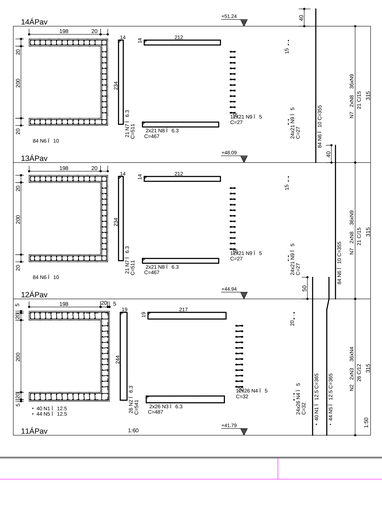

NOTAS

1) ESPECIFICAÇÕES PARA O CONCRETO ESTRUTURAL: FCK= 35 MPa

1.1) A CLASSE DE AGRESSIVIDADE AMBIENTAL CONSIDERADA NESTE PROJETO, CONFORME TABELA 6.1 DA NBR 6118, É II (MODERADA).
1.2) O CONSUMO MÍNIMO DE CIMENTO POR m3 DE CONCRETO FRESCO ADENSADO, CONFORME A TABELA 7.2 DA NBR 12655:2006, DEVE SER NO MÍNIMO 260 kg/m3.
1.3) A DIMENSÃO MÁXIMA CARACTERÍSTICA DO AGREGADO GRADUDO UTILIZADO DEVE SER INFERIOR A 1,6cm;
1.4) RELAÇÃO ÁGUA/CIMENTO (EM MASSA) CONFORME fck E NÍVEL SUPERIOR AO VALOR INDICADO NA TABELA AO LADO;
1.5) MASSA ESPECÍFICA APARENTE DO CONCRETO FRESCO NO INTERVALO ENTRE 2350 kg/m3 E 2450 kg/m3.
1.6) MÓDULO DE DEFORMAÇÃO TANGENTE INICIAL (Eci) NA IDADE DE DESFORMA, CONFORME fck E NÍVEL INFERIOR AO VALOR CONSTANTE NA TABELA AO LADO.

fck	RELAÇÃO ÁGUA/CIMENTO	Eci
20 MPa	0,65	26 GPa
25 MPa	0,60	28 GPa
30 MPa	0,55	31 GPa
35 MPa	0,50	34 GPa
40 MPa	0,45	36 GPa
45 MPa	0,40	38 GPa

2) O VALOR DA COTA PREVALECE AO DA ESCALA

3) OS COBRIMENTOS DAS ARMADURAS, AS DOBRAS E OS DIÂMETROS DE CURVATURA DOS GANCHOS DEVERÃO ATENDER O PRESCRITO NOS ÍTENS ESPECÍFICOS DA NBR 6118.

4) O ESCORAMENTO, O RE-ESCORAMENTO E O CIMBRAMENTO DESTA ESTRUTURA DE CONCRETO DEVERÃO SER DE RESPONSABILIDADE DO EXECUTANTE DA ESTRUTURA , O QUAL DEVERÁ RESPEITAR A NBR 15696 , BEM COMO A RESISTÊNCIA E A MATURIDADE DOS CONCRETOS SEM EXCEDER AOS CARREGAMENTOS MÁXIMOS CONSIDERADOS NO PROJETO ESTRUTURAL.

5) ESTA ESTRUTURA FOI CONCEBIDA PARA TRRF (TEMPO REQUERIDO DE RESISTÊNCIA AO FOGO) DE 120 MINUTOS, REDUZIDOS PARA 90 MINUTOS CONFORME METODO DE TEMPO EQUIVALENTE EM CONFORMIDADE COM A NBR 15200. O RESPONSÁVEL TÉCNICO PELA OBRA DEVERÁ ADOTAR TODAS AS MEDIDAS NÃO ESTRUTURAIS NECESSÁRIAS PARA GARANTIR ESTE ENQUADRAMENTO PARA A(S) EDIFICAÇÃO(ÕES) OBJETO DESSE PROJETO.

6) QUANDO A EDIFICAÇÃO ESTIVER SUJEITA A EMPUXOS LATERAIS NO EMBASAMENTO DECORRENTES DAS CONTENÇÕES (MUROS DE ARRIMO, CORTINAS OU PAREDES DIAFRAGMA QUE SE APOIAM NA ESTRUTURA) E A MESMA APRESENTA JUNTA(S) DE DILATAÇÃO, DEVE-SE DISPOR NEOPRENE AO LONGO DESTA(S) COM RESISTÊNCIA MÍNIMA DE 50 kg/cm².

7) DISPOR TELA DE PROTEÇÃO NOS BURACOS DAS LAJES PARA EVITAR QUEDAS DURANTE A EXECUÇÃO DA OBRA.

8) CONFERIR MEDIDAS NO LOCAL.

9) OS NÍVEIS COINCIDEM COM OS DO PROJETO ARQUITETONICO.

DETALHES DE FORMAS

MEDIDAS EM CENTIMETROS E NÍVEIS EM METROS

- PILAR QUE NASCE NESTE PAVIMENTO
- PILAR QUE MORRE NESTE PAVIMENTO
- PILAR QUE PASSA PELO PAVIMENTO
- PILAR QUE MUDA DE SEÇÃO NESTE PAVIMENTO

CF: CONTRAFLECHA (cm)

CONVENÇÃO DE CARGAS CONSIDERADAS NESTE PAVIMENTO

ALVENARIA DE TIJOLOS FURADOS	13,00 kN/m³
ALVENARIA DE TIJOLOS MACIÇOS	17,00 kN/m³
BLOCOS VAZADOS DE CONCRETO	14,00 kN/m³
REBOCOS DE TETOS	0,25 kN/m²
PISOS COMUNS	0,75 kN/m²
FORRO (ONDE EXISTIR NO PROJ.ARQ.)	0,20 kN/m²
DRY-WALL	0,42 kN/m²
CREA DE JARDIM (ONDE EXISTIR NO PROJ.ARQ.)	17,00 kN/m³
ENCHIMENTO DE PISO	A DEFINIR

COBRIMENTOS

ARMADURAS PASSIVAS (CA50 E CA60):

LAJES:			
ARMADURA NEGATIVA	2,0 cm	BLOCOS/SAPATAS:	4,0 cm
ARMADURA POSITIVA	3,0 cm	CORTINAS/MUROS:	3,0 cm
ESCADAS:	3,0 cm		
VIGAS:	3,0 cm	RESERVATÓRIOS:	
PILARES:	3,0 cm	LAJE DA TAMPA	4,0 cm
PILARES EM CONTATO C/ SOLO:	4,5 cm	PAREDES E LAJE DO FUNDO	3,0 cm

(*)QUANDO SUJEITOS A PROTENSÃO:

LAJES:
ARMADURA NEGATIVA 3,5 cm
ARMADURA POSITIVA 3,5 cm

VIGAS 3,5 cm

ATENÇÃO:
DEVE SER ADOTADO CONTROLE RIGOROSO DE QUALIDADE E RIGIDOS LIMITES DE TOLERANCIA DA VARIABILIDADE DAS MEDIDAS DURANTE A EXECUÇÃO.

ARMADURAS ATIVAS (CP-190 RB):

LAJES:
ARMADURA NEGATIVA 4,0 cm
ARMADURA POSITIVA 5,0 cm
VIGAS: 5,0 cm

REV	DATA	ASSUNTO
3		
2		
1	10/03/2016	REVISÃO P1=P2=P23=P24 (12ºPAVIMENTO)
0	08/12/2015	EMISSÃO INICIAL

VECTRA

Rua Dr. Elias Cribar, 55 - 14Jandar
Jardim Cai-aras - CEP: 86015-640
Londrina - Paraná - Brasil

NOME DO EMPREENDIMENTO/OBRA
LONDON VILLAGE
OXFORD

ENDEREÇO DO EMPREENDIMENTO: LONDRINA
ESTADO: PR

ASSUNTO: PROJETO ESTRUTURAL
FASE: PROJETO EXECUTIVO

TÍTULO:
PILARES
11ÁTIPO AO 14ÁTIPO
TORRE 2 - OXFORD

P1=P2=P23=P24 / P3=P4=P21=P22
P5=P6=P19=P20 / P7=P8=P17=P18
P9=P10=P15=P16 / P11=P12
P13=P14

REVISÃO: R01
ESCALA DO DESENHO: Indicada

DESENHO: JHONATAN
ARQUIVO: 00LV-EST-PE-2-309-14P-PLAR-R01

CONTRATADA

NIER
ENGENHARIA CIVIL LTDA
www.nierengenharia.com.br

ENGENHEIROS RESPONSÁVEIS:
GILSON ROBERTO NIERO
CREA 7.222/D-PR
CAMILA KERST NIERO
CREA 72.695/D-PR
CAD CESAR KERST NIERO
CREA 109.926/D-PR

RUA AMADOR BUENO 202, 1JANDAR - VILA IPIRANGA CEP 86010-620
FONE/FAX: 0x43 3322-4533 - E-MAIL: nier@sercomtel.com.br LONDRINA-PR

FOLHA: 309
OBRA Nº: 1554

ADICIONAIS (ADIC. (701 / 999))
ANEXOS (ANEX. (701 / 749))
ESCADAS (ESCD. (651 / 699))
VIGAS (VIGA (501 / 649))
LAJES (LAJE (451 / 499))
PILARES (PLAR (351 / 399))
BLOCOS, SAPATAS (BLOC (301 / 349))
FORMAS LOCAIS ES (FORM (151 / 199))
DETALHES (DETE (001 / 049))

NIER ENGENHARIA CIVIL LTDA - 00LV-EST-PE-2-309-14P-PLAR-R01[PLT 01/06/2017 15:53:36]